第70回中国高等学校バレーボール選手権大会
広島県予選会　（女子組み合わせ）

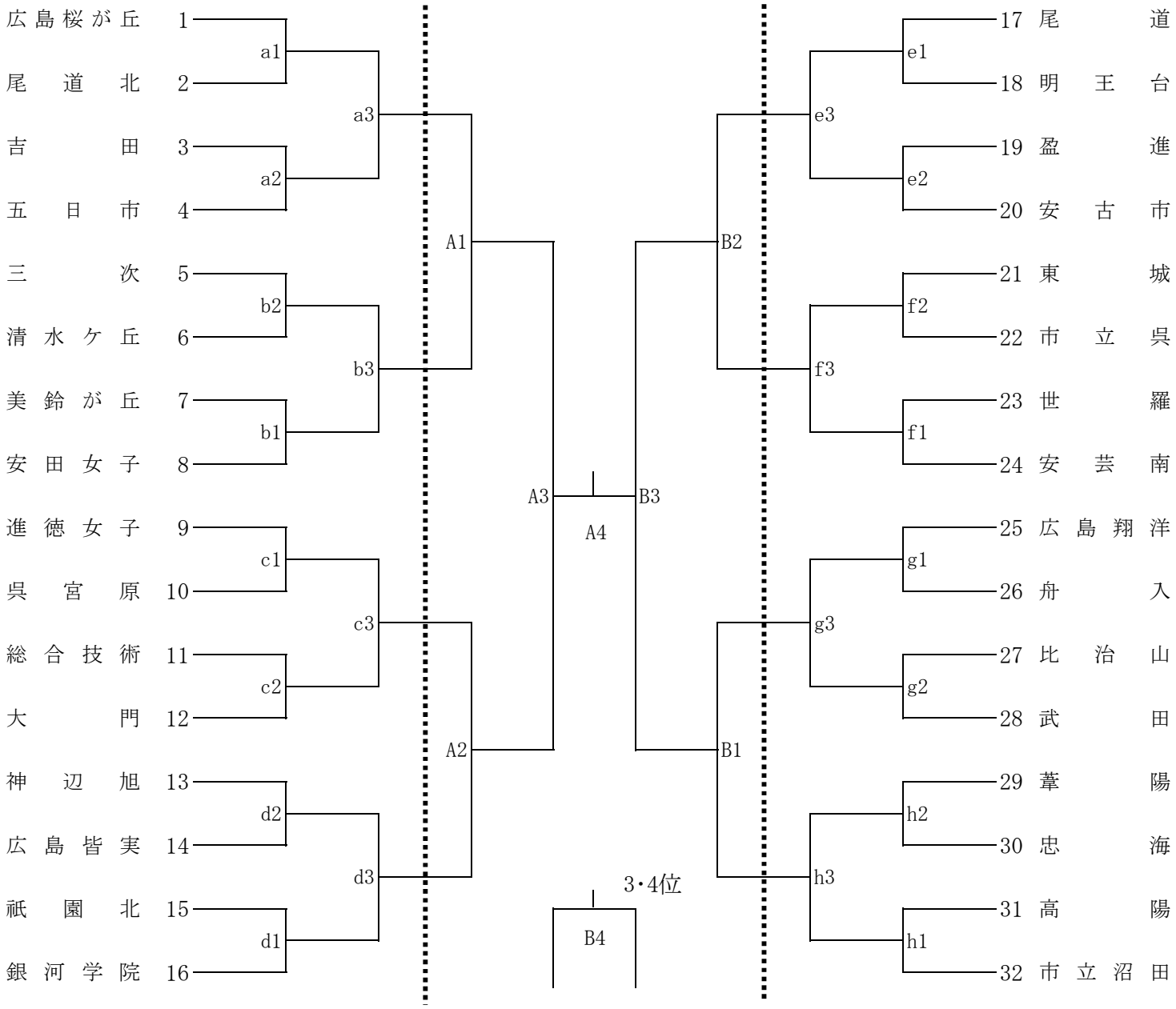

日時	会場	コート	責任者			入校時間	代表者会議	開　館	開始式	プロトコール
			会場	競技	審判					
4/21（土）	神　辺　旭	d　・　c	高　田	和田	今井	10:00	10:45	10:45	11:00	11:30
	福　山　葦　陽	h　・　g	鳴　本	西本	大信					
	福山明王台	e　・　f	田　村	平　木	岡　野					
	市　立　福　山	a　・　b	閑　谷	門　田	小　田					
4/22（日）	神　辺　旭	A・B	高　田			9:00	9:45	9:45	10:00	10:30

試合結果連絡先（ＦＡＸ番号）
中国新聞　082-291-5852
ジョイスポ　082-236-2520
読売新聞　082-243-7812

応援の方は, 公共交通機関をご利用ください